KANALIZACNA SACHTA

REZ I - I

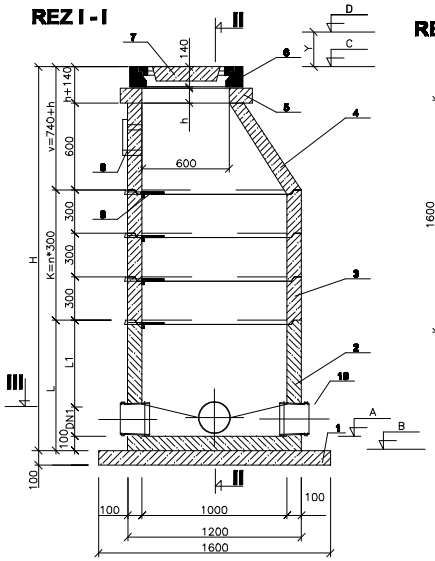

REZ III - III

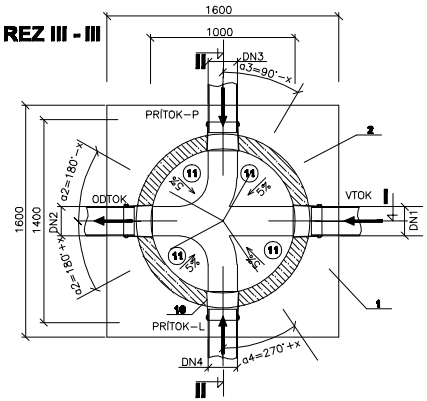

VÝKAZ ŠACHIET

OZN.	KÓTA				PRIEMER POTRUBIA				VÝŠKA DNA POTRUBIA NAD DNOM ŠACHTY				ROZMER					UHOL			POČET SKRUŽÍ			POKLOP	RAM POKL.	POČET STÚPADIEL	
	DNA ODTOKU "A"	DNA SACHTY "B"	POKLOP "C"	TERÉN "D"	DN1	DN2	DN3	DN4	d1	d2	d3	d4	H	L	K	v	h	α2	α3	α4	ROVN. TBH 4-100	PRECH. TBS 9-100	PRECH. TZD 14 - 130			VIDL.	KAPS.
	(m.n.m)				(mm)				(mm)				(mm)					(°)						(ks)	(ks)	(ks)	(ks)
K3	310,37	310,27	312,50	312,50	250	0–300	250						2230	500	900	830	90	180	65		3	1		1	1	4	1
K31	310,35	310,25	312,50	312,50	300	0–300							2250	500	900	850	110	90			3	1		1	1	4	1
K35	310,67	310,57	312,19	312,19	250	0–250	150						1620	500	300	820	80	180	90		–	1		1	1	1	1
K36	310,90	310,80	312,19	312,19	150	0–250							1390	500	–	890	150	90			–	1		1	1	1	1
K37	310,67	310,57	312,19	312,19	250	0–250	150						1620	500	300	820	80	245	90		–	1		1	1	1	1
K38	310,90	310,80	312,19	312,19	150	0–250							1390	500	–	890	150	90			–	1		1	1	1	1

KÓTY TERENU (POKLOPU) PRISPOSOBIT PRI REALIZACII PODLA PROJEKTU SPEVNENÝCH PLOCH
HLBKA VYKOPU PRE SACHTU = B+150 mm
O-300 (ODTOK DN 300 ZO SACHTY)

LEGENDA: KANALIZACNA SACHTA

P.Č.	POPIS	ROZMER (mm)	POZNÁMKA
1	PODKLADNÝ BETÓN B10	1600x1600x50	
2	BET. ŠACHTOVÉ DNO	1000*L*100	
3	KRUHOVÁ SKRUŽ TBH 4–100	1000x300x90	
4	PRECHODOVÁ SKRUŽ TBS 9–100	1000x600x90	
5	VYROVNÁVACÍ BET. PRSTENEC	600xhx150	
6	RÁM POKLOPU NA VSTUPNÉ ŠACHTY	ø780	STN 13 6311
7	POKLOP NA VSTUPNÉ ŠACHTY	ø650	STN 13 6313
8	KAPSOVÉ STÚPADLO		STN 13 6351
9	VIDLICOVÉ STÚPADLO		STN 13 6350
10	ŠACHTOVÁ PRECHODKA		podla DN potrubia
11	TVRDENÝ BETÓN		

B.1, B.2, ±0,000=312,64 m n.m.

GENERÁLNY PROJEKTANT / GENERAL DESIGNER	H2M Ateliér s.r.o. Lesné 6 071 01 MICHALOVCE, SLOVAK REPUBLIC TEL.: +421 (0)907 971 401	ČASŤ PROJEKTU / PART	SO-09 KANALIZAČNÁ PRÍPOJKA
		VYPRACOVAL / ELABORATED BY	ING. GANAJ STEFAN
		PEČIATKA / STAMP	
HLAVNÝ INŽ. PROJEKTU / PROJECT ENGINEER	ING.ARCH. MARTIN HAKOŠ	ZODPOVEDNÝ PROJEKTANT / RESPONSIBLE	ING. GANAJ STEFAN
NÁZOV ZÁKAZKY / JOB TITLE	VÝSTAVBA NÁJOMNÝCH BYTOV NIŽŠÍ ŠTANDART - ETAPA 1		
INVESTOR / CLIENT	MESTO MEDZILABORCE - MESTSKÝ ÚRAD, MIEROVÁ 326/4, MEDZILABORCE		
MESTO STAVBY / PROJECT ADDRESS	MEDZILABORCE, ZÁMOČNÍCKA ULICA		
STUPEŇ PROJEKTU / PROJECT STAGE	JEDNOSTUPŇOVÝ PROJEKT	STAVEBNÝ OBJEKT / BUILDING No.	
		DÁTUM / DATE	9/2016
NÁZOV VÝKRESU / DRAWING NAME	KANALIZACNA SACHTA	SADA / SET	
		VÝKRES Č. / DRAWING No.	K1

KÓD VÝKRESU / DRAWING CODE	ČÍSLO ZAKÁZKY / JOB No.	STUPEŇ PROJEKTU / PROJECT STAGE	STAVEBNÝ OBJEKT / BUILDING No.	ČASŤ / PART	VÝKRES Č. / DRAWING No.	REVÍZIA / REVISION	FORMÁT / FORMAT	MERIKA / SCALE	REVÍZIA / REVISION
		JP	SO 09		K1	A	2A4	-	A